Náhradné diely VODOLEY

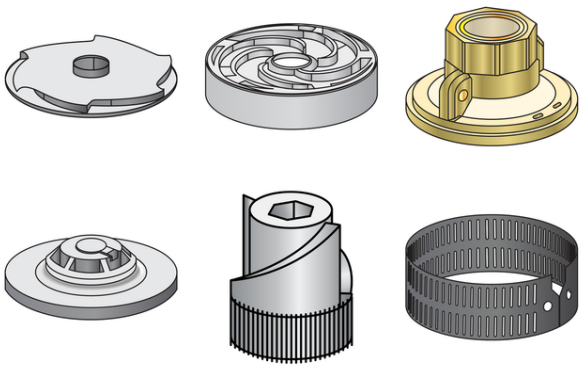

Náhradné diely sacieho bloku ponorných čerpadiel Vodoley BCPE – číslo v zátvorke je pozícia na rozpadovom výkrese.

VÝROBCA

VODOLEY

2 roky
Záruka

Hlavné výhody

- Ložisko, podložka, skrutky, poistný krúžok a mosadzný sací diel pasujú na všetky série BCPE.
- Obežné koleso, lopatková komora, hriadeľ a krycia lišta sa líšia podľa série a modelu – pri objednávke uveďte typ čerpadla zo štítku.
- Opotrebované kolesá a komory sa vymenia bez výmeny celej hydrauliky.

OTVORIŤ PRODUKT

Varianty a ceny

	SKU	Model	Materiál	Pozícia na výkrese	Cena bez DPH	Cena s DPH	Dostupnosť
	010602001	**Kryt prívodného kábla (#3)**	Nerezová oceľ	3	6,83 €	**8,40 €**	Na objednávku
	010602002	**Tesnenie (#13)**	Guma	13	2,52 €	**3,10 €**	Na objednávku
	010602003	**Skrutka M5x10 (#20)**	Nerezová oceľ	20	0,81 €	**1,00 €**	Na objednávku
	010602004	**Vývodná časť (#7)**	Noryl alebo mosadz	7	41,06 €	**50,50 €**	Na objednávku
	010602005	**Tesnenie (#14)**	Guma	14	6,10 €	**7,50 €**	Na objednávku
	010602006	**Držiak ložiska / Koncový diel hydrauliky (#10)**	plast	10	2,52 €	**3,10 €**	Na objednávku
	010602007	**Gumené ložisko hydrauliky (#11)**	Guma	11	1,54 €	**1,89 €**	Na objednávku
	010602008	**Podložka k ložisku (#18)**	Nerezová oceľ	18	0,73 €	**0,90 €**	Na objednávku
	010602009	**Lopatkový odtok (#5)**	plast	5	2,20 €	**2,71 €**	Na objednávku
	010602010	**Obežné koleso (#4)**	Noryl	4	3,17 €	**3,90 €**	Na objednávku
	010602011	**Nerezový disk hydrauliky (#6)**	Nerezová oceľ	6	2,03 €	**2,50 €**	Na objednávku
	010602012	**Hriadeľ čerpadla (#2)**	Nerezová oceľ	2	9,02 €	**11,09 €**	Na objednávku
	010602013	**Spojka hydrauliky, vrchný diel (#16)**	Plast (zosilnená: noryl)	16	1,63 €	**2,00 €**	Na objednávku
	010602014	**Vodiaca príruba (#9)**	plast	9	2,03 €	**2,50 €**	Na objednávku
	010602015	**Poistný krúžok hydrauliky (#12)**	Chrómovaná oceľ	12	1,38 €	**1,70 €**	Na objednávku
	010602016	**Spojka hydrauliky, spodný diel (#17)**	Plast (zosilnená: noryl)	17	1,63 €	**2,00 €**	Na objednávku
	010602017	**Nasávacia časť hydrauliky (#8)**	Mosadz	8	48,13 €	**59,20 €**	Na objednávku
	010602018	**Skrutka M6x16 (#19)**	Nerezová oceľ	19	0,81 €	**1,00 €**	Na objednávku
	010602019	**Filter (#15)**	Nerezová oceľ	15	3,41 €	**4,19 €**	Na objednávku

Ďalšie rozdielne údaje (1) sú v technickom liste konkrétneho variantu.

Ceny sú uvedené v EUR. Sadzba DPH 23 %.
25. 11. 2026

Technické parametre

Uvedené parametre sú spoločné pre všetky varianty produktu. Rozdielne parametre sú porovnané v tabuľke variantov.

Základné údaje	
Záruka	**2 roky**

Rozpad dielov a materiály

