Konzola MQK-41

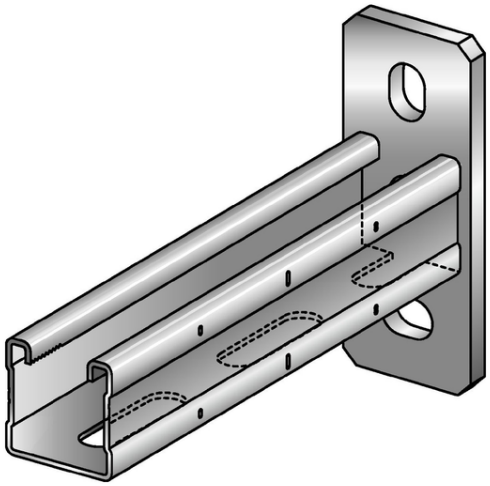

VÝROBCA

HILTI

MQ-41
Pre profil

Elektricky pozinkované
Povrchová úprava

Oceľ S235JR
Materiál

OTVORIŤ PRODUKT

Varianty a ceny				
SKU	Dĺžka (mm)	Cena bez DPH	Cena s DPH	Dostupnosť
090301001	**1000**	75,43 €	**92,78 €**	Do 48 h
090301002	**300**	35,27 €	**43,38 €**	Do 48 h
090301003	**600**	39,80 €	**48,95 €**	Do 48 h
090301004	**450**	31,52 €	**38,77 €**	Do 48 h

Ceny sú uvedené v EUR. Sadzba DPH 23 %.
25. 11. 2026

Technické parametre

Uvedené parametre sú spoločné pre všetky varianty produktu. Rozdielne parametre sú porovnané v tabuľke variantov.

Výber a použitie

Pre profil	**MQ-41**

Materiály a konštrukcia

Povrchová úprava	**Elektricky pozinkované**	Materiál	**Oceľ S235JR**