Dávkovacie čerpadlo Grundfos DDA s displejom



Grundfos SMART Digital DDA je digitálne dávkovacie čerpadlo s krokovým motorom, ktoré dávkuje plný nastavený prietok pri každom protitlaku až po maximum a nastavuje sa priamo v l/h alebo ml/h.

VÝROBCA

GRUNDFOS

7,5–60	4–16	2,5–75 ml/h	IP65 / Type 4X
Maximálny prietok (l/h)	Maximálny tlak (bar)	Minimálny prietok	Krytie

Hlavné výhody

- Rozsah regulácie až 1:3000 a presnosť opakovateľnosti ±1 % – od 2,5 ml/h po 60 l/h podľa modelu.
- Riadenie impulzom z vodomeru, signálom 4–20 mA, časovačom alebo po zbernici, so SlowMode na viskózne a plynujúce kvapaliny.
- Verzia FCM sama stráži dávkovanie: meria skutočný prietok, hlási vzduch, pretlak aj prasknutú hadicu a odchýlky sama dorovná.

Najdôležitejšie technické údaje

Montáž
Click-stop montážna doska; riadiaci modul otočný v 3 polohách

Napájanie dávkovacieho čerpadla
100–240 V ±10 %, 50/60 Hz, 1 fáza

Displej
Grafický LCD displej s ochranným krytom

Materiál membrány
PTFE

OTVORIŤ PRODUKT

Varianty a ceny

	SKU	Výkon a tlak	Chemická odolnosť hlavy	Verzia čerpadla	Inštalačná súprava	Cena bez DPH	Cena s DPH	Dostupnosť
	020109001	**7,5 l/h · max. 16 bar (DDA 7.5-16)**	**Chlórnan, HCl, lúh (PVC/E/C)**	**Základná s Modbusom (AR-C)**	**Bez súpravy**	1 746,00 €	**2 147,58 €**	Na objednávku
	020125151	**7,5 l/h · max. 16 bar (DDA 7.5-16)**	**Chlórnan, HCl, lúh (PVC/E/C)**	**Základná s Modbusom (AR-C)**	**So súpravou**	1 850,00 €	**2 275,50 €**	Na objednávku
	020125129	**7,5 l/h · max. 16 bar (DDA 7.5-16)**	**Chlórnan, HCl, lúh (PVC/E/C)**	**S meraním prietoku a Modbusom (FCM-C)**	**Bez súpravy**	2 506,00 €	**3 082,38 €**	Na objednávku
	020125152	**7,5 l/h · max. 16 bar (DDA 7.5-16)**	**Chlórnan, HCl, lúh (PVC/E/C)**	**S meraním prietoku a Modbusom (FCM-C)**	**So súpravou**	2 610,00 €	**3 210,30 €**	Na objednávku
	020109002	**7,5 l/h · max. 16 bar (DDA 7.5-16)**	**Najvyššia odolnosť, aj chlórdioxid (PV/T/C)**	**Základná s Modbusom (AR-C)**	**Bez súpravy**	1 979,00 €	**2 434,17 €**	Na objednávku
	020125153	**7,5 l/h · max. 16 bar (DDA 7.5-16)**	**Najvyššia odolnosť, aj chlórdioxid (PV/T/C)**	**Základná s Modbusom (AR-C)**	**So súpravou**	2 082,00 €	**2 560,86 €**	Do 48 h
	020109029	**7,5 l/h · max. 16 bar (DDA 7.5-16)**	**Najvyššia odolnosť, aj chlórdioxid (PV/T/C)**	**S meraním prietoku a Modbusom (FCM-C)**	**Bez súpravy**	2 739,00 €	**3 368,97 €**	Do 48 h
	020125154	**7,5 l/h · max. 16 bar (DDA 7.5-16)**	**Najvyššia odolnosť, aj chlórdioxid (PV/T/C)**	**S meraním prietoku a Modbusom (FCM-C)**	**So súpravou**	2 842,00 €	**3 495,66 €**	Na objednávku
	020109003	**7,5 l/h · max. 16 bar (DDA 7.5-16)**	**Lúhy, peroxid, slabé kyseliny (PP/E/C)**	**Základná s Modbusom (AR-C)**	**Bez súpravy**	1 713,00 €	**2 106,99 €**	Na objednávku
	020125155	**7,5 l/h · max. 16 bar (DDA 7.5-16)**	**Lúhy, peroxid, slabé kyseliny (PP/E/C)**	**Základná s Modbusom (AR-C)**	**So súpravou**	1 816,00 €	**2 233,68 €**	Na objednávku
	020125130	**7,5 l/h · max. 16 bar (DDA 7.5-16)**	**Lúhy, peroxid, slabé kyseliny (PP/E/C)**	**S meraním prietoku a Modbusom (FCM-C)**	**Bez súpravy**	2 472,00 €	**3 040,56 €**	Na objednávku
	020125156	**7,5 l/h · max. 16 bar (DDA 7.5-16)**	**Lúhy, peroxid, slabé kyseliny (PP/E/C)**	**S meraním prietoku a Modbusom (FCM-C)**	**So súpravou**	2 576,00 €	**3 168,48 €**	Na objednávku
	020109004	**7,5 l/h · max. 16 bar (DDA 7.5-16)**	**Kyseliny HCl a H_2SO_4 (PP/V/C)**	**Základná s Modbusom (AR-C)**	**Bez súpravy**	1 713,00 €	**2 106,99 €**	Na objednávku
	020125157	**7,5 l/h · max. 16 bar (DDA 7.5-16)**	**Kyseliny HCl a H_2SO_4 (PP/V/C)**	**Základná s Modbusom (AR-C)**	**So súpravou**	1 816,00 €	**2 233,68 €**	Na objednávku
	020109005	**7,5 l/h · max. 16 bar (DDA 7.5-16)**	**Kyseliny HCl a H_2SO_4 (PP/V/C)**	**S meraním prietoku a Modbusom (FCM-C)**	**Bez súpravy**	2 472,00 €	**3 040,56 €**	Na objednávku
	020125158	**7,5 l/h · max. 16 bar (DDA 7.5-16)**	**Kyseliny HCl a H_2SO_4 (PP/V/C)**	**S meraním prietoku a Modbusom (FCM-C)**	**So súpravou**	2 576,00 €	**3 168,48 €**	Na objednávku
	020109006	**7,5 l/h · max. 16 bar (DDA 7.5-16)**	**Chlórdioxid, chlórnan, silné kyseliny (PVC/V/C)**	**Základná s Modbusom (AR-C)**	**Bez súpravy**	1 746,00 €	**2 147,58 €**	Na objednávku
	020125159	**7,5 l/h · max. 16 bar (DDA 7.5-16)**	**Chlórdioxid, chlórnan, silné kyseliny (PVC/V/C)**	**Základná s Modbusom (AR-C)**	**So súpravou**	1 850,00 €	**2 275,50 €**	Na objednávku
	020125131	**7,5 l/h · max. 16 bar (DDA 7.5-16)**	**Chlórdioxid, chlórnan, silné kyseliny (PVC/V/C)**	**S meraním prietoku a Modbusom (FCM-C)**	**Bez súpravy**	2 506,00 €	**3 082,38 €**	Na objednávku
	020125160	**7,5 l/h · max. 16 bar (DDA 7.5-16)**	**Chlórdioxid, chlórnan, silné kyseliny (PVC/V/C)**	**S meraním prietoku a Modbusom (FCM-C)**	**So súpravou**	2 610,00 €	**3 210,30 €**	Na objednávku
	020109007	**7,5 l/h · max. 16 bar (DDA 7.5-16)**	**Nerez: lúhy a peroxid (SS/T/SS)**	**Základná s Modbusom (AR-C)**	**Bez súpravy**	—	**Na dopyt**	Na dopyt

	020125132	**7,5 l/h · max. 16 bar (DDA 7.5-16)**	**Nerez: lúhy a peroxid (SS/T/SS)**	**S meraním prietoku a Modbusom (FCM-C)**	**Bez súpravy**	—	**Na dopyt**	Na dopyt
	020109008	**12 l/h · max. 10 bar (DDA 12-10)**	**Chlórnan, HCl, lúh (PVC/E/C)**	**Základná s Modbusom (AR-C)**	**Bez súpravy**	1 974,00 €	**2 428,02 €**	Na objednávku
	020125163	**12 l/h · max. 10 bar (DDA 12-10)**	**Chlórnan, HCl, lúh (PVC/E/C)**	**Základná s Modbusom (AR-C)**	**So súpravou**	2 100,00 €	**2 583,00 €**	Na objednávku
	020125133	**12 l/h · max. 10 bar (DDA 12-10)**	**Chlórnan, HCl, lúh (PVC/E/C)**	**S meraním prietoku a Modbusom (FCM-C)**	**Bez súpravy**	2 734,00 €	**3 362,82 €**	Na objednávku
	020125164	**12 l/h · max. 10 bar (DDA 12-10)**	**Chlórnan, HCl, lúh (PVC/E/C)**	**S meraním prietoku a Modbusom (FCM-C)**	**So súpravou**	2 860,00 €	**3 517,80 €**	Na objednávku
	020109009	**12 l/h · max. 10 bar (DDA 12-10)**	**Najvyššia odolnosť, aj chlórdioxid (PV/T/C)**	**Základná s Modbusom (AR-C)**	**Bez súpravy**	2 207,00 €	**2 714,61 €**	Na objednávku
	020125165	**12 l/h · max. 10 bar (DDA 12-10)**	**Najvyššia odolnosť, aj chlórdioxid (PV/T/C)**	**Základná s Modbusom (AR-C)**	**So súpravou**	2 333,00 €	**2 869,59 €**	Na objednávku
	020125134	**12 l/h · max. 10 bar (DDA 12-10)**	**Najvyššia odolnosť, aj chlórdioxid (PV/T/C)**	**S meraním prietoku a Modbusom (FCM-C)**	**Bez súpravy**	2 967,00 €	**3 649,41 €**	Na objednávku
	020125166	**12 l/h · max. 10 bar (DDA 12-10)**	**Najvyššia odolnosť, aj chlórdioxid (PV/T/C)**	**S meraním prietoku a Modbusom (FCM-C)**	**So súpravou**	3 093,00 €	**3 804,39 €**	Na objednávku
	020109010	**12 l/h · max. 10 bar (DDA 12-10)**	**Lúhy, peroxid, slabé kyseliny (PP/E/C)**	**Základná s Modbusom (AR-C)**	**Bez súpravy**	1 940,00 €	**2 386,20 €**	Na objednávku
	020125167	**12 l/h · max. 10 bar (DDA 12-10)**	**Lúhy, peroxid, slabé kyseliny (PP/E/C)**	**Základná s Modbusom (AR-C)**	**So súpravou**	2 067,00 €	**2 542,41 €**	Na objednávku
	020125135	**12 l/h · max. 10 bar (DDA 12-10)**	**Lúhy, peroxid, slabé kyseliny (PP/E/C)**	**S meraním prietoku a Modbusom (FCM-C)**	**Bez súpravy**	2 700,00 €	**3 321,00 €**	Na objednávku
	020125168	**12 l/h · max. 10 bar (DDA 12-10)**	**Lúhy, peroxid, slabé kyseliny (PP/E/C)**	**S meraním prietoku a Modbusom (FCM-C)**	**So súpravou**	2 827,00 €	**3 477,21 €**	Na objednávku
	020109011	**12 l/h · max. 10 bar (DDA 12-10)**	**Kyseliny HCl a H_2SO_4 (PP/V/C)**	**Základná s Modbusom (AR-C)**	**Bez súpravy**	1 940,00 €	**2 386,20 €**	Na objednávku
	020125169	**12 l/h · max. 10 bar (DDA 12-10)**	**Kyseliny HCl a H_2SO_4 (PP/V/C)**	**Základná s Modbusom (AR-C)**	**So súpravou**	2 067,00 €	**2 542,41 €**	Na objednávku
	020125136	**12 l/h · max. 10 bar (DDA 12-10)**	**Kyseliny HCl a H_2SO_4 (PP/V/C)**	**S meraním prietoku a Modbusom (FCM-C)**	**Bez súpravy**	2 700,00 €	**3 321,00 €**	Na objednávku
	020125170	**12 l/h · max. 10 bar (DDA 12-10)**	**Kyseliny HCl a H_2SO_4 (PP/V/C)**	**S meraním prietoku a Modbusom (FCM-C)**	**So súpravou**	2 827,00 €	**3 477,21 €**	Na objednávku
	020109012	**12 l/h · max. 10 bar (DDA 12-10)**	**Chlórdioxid, chlórnan, silné kyseliny (PVC/V/C)**	**Základná s Modbusom (AR-C)**	**Bez súpravy**	1 974,00 €	**2 428,02 €**	Na objednávku
	020125171	**12 l/h · max. 10 bar (DDA 12-10)**	**Chlórdioxid, chlórnan, silné kyseliny (PVC/V/C)**	**Základná s Modbusom (AR-C)**	**So súpravou**	2 100,00 €	**2 583,00 €**	Na objednávku
	020125137	**12 l/h · max. 10 bar (DDA 12-10)**	**Chlórdioxid, chlórnan, silné kyseliny (PVC/V/C)**	**S meraním prietoku a Modbusom (FCM-C)**	**Bez súpravy**	2 734,00 €	**3 362,82 €**	Na objednávku
	020125172	**12 l/h · max. 10 bar (DDA 12-10)**	**Chlórdioxid, chlórnan, silné kyseliny (PVC/V/C)**	**S meraním prietoku a Modbusom (FCM-C)**	**So súpravou**	2 860,00 €	**3 517,80 €**	Na objednávku
	020109013	**12 l/h · max. 10 bar (DDA 12-10)**	**Nerez: lúhy a peroxid (SS/T/SS)**	**Základná s Modbusom (AR-C)**	**Bez súpravy**	—	**Na dopyt**	Na dopyt
	020125138	**12 l/h · max. 10 bar (DDA 12-10)**	**Nerez: lúhy a peroxid (SS/T/SS)**	**S meraním prietoku a Modbusom (FCM-C)**	**Bez súpravy**	—	**Na dopyt**	Na dopyt

	020109014	**17 l/h · max. 7 bar (DDA 17-7)**	**Chlórnan, HCl, lúh (PVC/E/C)**	**Základná s Modbusom (AR-C)**	**Bez súpravy**	1 974,00 €	**2 428,02 €**	Na objednávku
	020125175	**17 l/h · max. 7 bar (DDA 17-7)**	**Chlórnan, HCl, lúh (PVC/E/C)**	**Základná s Modbusom (AR-C)**	**So súpravou**	2 100,00 €	**2 583,00 €**	Na objednávku
	020125139	**17 l/h · max. 7 bar (DDA 17-7)**	**Chlórnan, HCl, lúh (PVC/E/C)**	**S meraním prietoku a Modbusom (FCM-C)**	**Bez súpravy**	2 734,00 €	**3 362,82 €**	Na objednávku
	020125176	**17 l/h · max. 7 bar (DDA 17-7)**	**Chlórnan, HCl, lúh (PVC/E/C)**	**S meraním prietoku a Modbusom (FCM-C)**	**So súpravou**	2 860,00 €	**3 517,80 €**	Na objednávku
	020109015	**17 l/h · max. 7 bar (DDA 17-7)**	**Najvyššia odolnosť, aj chlórdioxid (PV/T/C)**	**Základná s Modbusom (AR-C)**	**Bez súpravy**	2 207,00 €	**2 714,61 €**	Na objednávku
	020125177	**17 l/h · max. 7 bar (DDA 17-7)**	**Najvyššia odolnosť, aj chlórdioxid (PV/T/C)**	**Základná s Modbusom (AR-C)**	**So súpravou**	2 333,00 €	**2 869,59 €**	Na objednávku
	020125140	**17 l/h · max. 7 bar (DDA 17-7)**	**Najvyššia odolnosť, aj chlórdioxid (PV/T/C)**	**S meraním prietoku a Modbusom (FCM-C)**	**Bez súpravy**	2 967,00 €	**3 649,41 €**	Na objednávku
	020125178	**17 l/h · max. 7 bar (DDA 17-7)**	**Najvyššia odolnosť, aj chlórdioxid (PV/T/C)**	**S meraním prietoku a Modbusom (FCM-C)**	**So súpravou**	3 093,00 €	**3 804,39 €**	Na objednávku
	020109016	**17 l/h · max. 7 bar (DDA 17-7)**	**Lúhy, peroxid, slabé kyseliny (PP/E/C)**	**Základná s Modbusom (AR-C)**	**Bez súpravy**	1 940,00 €	**2 386,20 €**	Na objednávku
	020125179	**17 l/h · max. 7 bar (DDA 17-7)**	**Lúhy, peroxid, slabé kyseliny (PP/E/C)**	**Základná s Modbusom (AR-C)**	**So súpravou**	2 067,00 €	**2 542,41 €**	Na objednávku
	020125141	**17 l/h · max. 7 bar (DDA 17-7)**	**Lúhy, peroxid, slabé kyseliny (PP/E/C)**	**S meraním prietoku a Modbusom (FCM-C)**	**Bez súpravy**	2 700,00 €	**3 321,00 €**	Na objednávku
	020125180	**17 l/h · max. 7 bar (DDA 17-7)**	**Lúhy, peroxid, slabé kyseliny (PP/E/C)**	**S meraním prietoku a Modbusom (FCM-C)**	**So súpravou**	2 827,00 €	**3 477,21 €**	Na objednávku
	020109017	**17 l/h · max. 7 bar (DDA 17-7)**	**Kyseliny HCl a H_2SO_4 (PP/V/C)**	**Základná s Modbusom (AR-C)**	**Bez súpravy**	1 940,00 €	**2 386,20 €**	Na objednávku
	020125181	**17 l/h · max. 7 bar (DDA 17-7)**	**Kyseliny HCl a H_2SO_4 (PP/V/C)**	**Základná s Modbusom (AR-C)**	**So súpravou**	2 067,00 €	**2 542,41 €**	Na objednávku
	020125142	**17 l/h · max. 7 bar (DDA 17-7)**	**Kyseliny HCl a H_2SO_4 (PP/V/C)**	**S meraním prietoku a Modbusom (FCM-C)**	**Bez súpravy**	2 700,00 €	**3 321,00 €**	Na objednávku
	020125182	**17 l/h · max. 7 bar (DDA 17-7)**	**Kyseliny HCl a H_2SO_4 (PP/V/C)**	**S meraním prietoku a Modbusom (FCM-C)**	**So súpravou**	2 827,00 €	**3 477,21 €**	Na objednávku
	020109018	**17 l/h · max. 7 bar (DDA 17-7)**	**Chlórdioxid, chlórnan, silné kyseliny (PVC/V/C)**	**Základná s Modbusom (AR-C)**	**Bez súpravy**	1 974,00 €	**2 428,02 €**	Na objednávku
	020125183	**17 l/h · max. 7 bar (DDA 17-7)**	**Chlórdioxid, chlórnan, silné kyseliny (PVC/V/C)**	**Základná s Modbusom (AR-C)**	**So súpravou**	2 100,00 €	**2 583,00 €**	Na objednávku
	020125143	**17 l/h · max. 7 bar (DDA 17-7)**	**Chlórdioxid, chlórnan, silné kyseliny (PVC/V/C)**	**S meraním prietoku a Modbusom (FCM-C)**	**Bez súpravy**	2 734,00 €	**3 362,82 €**	Na objednávku
	020125184	**17 l/h · max. 7 bar (DDA 17-7)**	**Chlórdioxid, chlórnan, silné kyseliny (PVC/V/C)**	**S meraním prietoku a Modbusom (FCM-C)**	**So súpravou**	2 860,00 €	**3 517,80 €**	Na objednávku
	020109019	**17 l/h · max. 7 bar (DDA 17-7)**	**Nerez: lúhy a peroxid (SS/T/SS)**	**Základná s Modbusom (AR-C)**	**Bez súpravy**	—	**Na dopyt**	Na dopyt
	020125144	**17 l/h · max. 7 bar (DDA 17-7)**	**Nerez: lúhy a peroxid (SS/T/SS)**	**S meraním prietoku a Modbusom (FCM-C)**	**Bez súpravy**	—	**Na dopyt**	Na dopyt
	020109020	**30 l/h · max. 4 bar (DDA 30-4)**	**Chlórnan, HCl, lúh (PVC/E/C)**	**Základná s Modbusom (AR-C)**	**Bez súpravy**	2 164,00 €	**2 661,72 €**	Na objednávku

	020125187	**30 l/h · max. 4 bar (DDA 30-4)**	**Chlórnan, HCl, lúh (PVC/E/C)**	**Základná s Modbusom (AR-C)**	**So súpravou**	2 290,00 €	**2 816,70 €**	Na objednávku
	020125145	**30 l/h · max. 4 bar (DDA 30-4)**	**Chlórnan, HCl, lúh (PVC/E/C)**	**S meraním prietoku a Modbusom (FCM-C)**	**Bez súpravy**	2 924,00 €	**3 596,52 €**	Na objednávku
	020125188	**30 l/h · max. 4 bar (DDA 30-4)**	**Chlórnan, HCl, lúh (PVC/E/C)**	**S meraním prietoku a Modbusom (FCM-C)**	**So súpravou**	3 050,00 €	**3 751,50 €**	Na objednávku
	020109021	**30 l/h · max. 4 bar (DDA 30-4)**	**Najvyššia odolnosť, aj chlórdioxid (PV/T/C)**	**Základná s Modbusom (AR-C)**	**Bez súpravy**	2 397,00 €	**2 948,31 €**	Na objednávku
	020125189	**30 l/h · max. 4 bar (DDA 30-4)**	**Najvyššia odolnosť, aj chlórdioxid (PV/T/C)**	**Základná s Modbusom (AR-C)**	**So súpravou**	2 523,00 €	**3 103,29 €**	Na objednávku
	020125146	**30 l/h · max. 4 bar (DDA 30-4)**	**Najvyššia odolnosť, aj chlórdioxid (PV/T/C)**	**S meraním prietoku a Modbusom (FCM-C)**	**Bez súpravy**	3 157,00 €	**3 883,11 €**	Na objednávku
	020125190	**30 l/h · max. 4 bar (DDA 30-4)**	**Najvyššia odolnosť, aj chlórdioxid (PV/T/C)**	**S meraním prietoku a Modbusom (FCM-C)**	**So súpravou**	3 283,00 €	**4 038,09 €**	Na objednávku
	020109022	**30 l/h · max. 4 bar (DDA 30-4)**	**Lúhy, peroxid, slabé kyseliny (PP/E/C)**	**Základná s Modbusom (AR-C)**	**Bez súpravy**	2 130,00 €	**2 619,90 €**	Na objednávku
	020125191	**30 l/h · max. 4 bar (DDA 30-4)**	**Lúhy, peroxid, slabé kyseliny (PP/E/C)**	**Základná s Modbusom (AR-C)**	**So súpravou**	2 256,00 €	**2 774,88 €**	Na objednávku
	020125147	**30 l/h · max. 4 bar (DDA 30-4)**	**Lúhy, peroxid, slabé kyseliny (PP/E/C)**	**S meraním prietoku a Modbusom (FCM-C)**	**Bez súpravy**	2 890,00 €	**3 554,70 €**	Na objednávku
	020125192	**30 l/h · max. 4 bar (DDA 30-4)**	**Lúhy, peroxid, slabé kyseliny (PP/E/C)**	**S meraním prietoku a Modbusom (FCM-C)**	**So súpravou**	3 016,00 €	**3 709,68 €**	Na objednávku
	020109023	**30 l/h · max. 4 bar (DDA 30-4)**	**Kyseliny HCl a H_2SO_4 (PP/V/C)**	**Základná s Modbusom (AR-C)**	**Bez súpravy**	2 130,00 €	**2 619,90 €**	Na objednávku
	020125193	**30 l/h · max. 4 bar (DDA 30-4)**	**Kyseliny HCl a H_2SO_4 (PP/V/C)**	**Základná s Modbusom (AR-C)**	**So súpravou**	2 256,00 €	**2 774,88 €**	Na objednávku
	020125148	**30 l/h · max. 4 bar (DDA 30-4)**	**Kyseliny HCl a H_2SO_4 (PP/V/C)**	**S meraním prietoku a Modbusom (FCM-C)**	**Bez súpravy**	2 890,00 €	**3 554,70 €**	Na objednávku
	020125194	**30 l/h · max. 4 bar (DDA 30-4)**	**Kyseliny HCl a H_2SO_4 (PP/V/C)**	**S meraním prietoku a Modbusom (FCM-C)**	**So súpravou**	3 016,00 €	**3 709,68 €**	Na objednávku
	020109024	**30 l/h · max. 4 bar (DDA 30-4)**	**Chlórdioxid, chlórnan, silné kyseliny (PVC/V/C)**	**Základná s Modbusom (AR-C)**	**Bez súpravy**	2 164,00 €	**2 661,72 €**	Na objednávku
	020125195	**30 l/h · max. 4 bar (DDA 30-4)**	**Chlórdioxid, chlórnan, silné kyseliny (PVC/V/C)**	**Základná s Modbusom (AR-C)**	**So súpravou**	2 290,00 €	**2 816,70 €**	Na objednávku
	020125149	**30 l/h · max. 4 bar (DDA 30-4)**	**Chlórdioxid, chlórnan, silné kyseliny (PVC/V/C)**	**S meraním prietoku a Modbusom (FCM-C)**	**Bez súpravy**	2 924,00 €	**3 596,52 €**	Na objednávku
	020125196	**30 l/h · max. 4 bar (DDA 30-4)**	**Chlórdioxid, chlórnan, silné kyseliny (PVC/V/C)**	**S meraním prietoku a Modbusom (FCM-C)**	**So súpravou**	3 050,00 €	**3 751,50 €**	Na objednávku
	020109025	**30 l/h · max. 4 bar (DDA 30-4)**	**Nerez: lúhy a peroxid (SS/T/SS)**	**Základná s Modbusom (AR-C)**	**Bez súpravy**	—	**Na dopyt**	Na dopyt
	020125150	**30 l/h · max. 4 bar (DDA 30-4)**	**Nerez: lúhy a peroxid (SS/T/SS)**	**S meraním prietoku a Modbusom (FCM-C)**	**Bez súpravy**	—	**Na dopyt**	Na dopyt
	020109026	**60 l/h · max. 10 bar (DDA 60-10 XL)**	**Chlórnan, HCl, lúh (PVC/E/C)**	**Veľký výkon XL, Modbus cez modul (AR)**	**Bez súpravy**	4 359,00 €	**5 361,57 €**	Na objednávku

	020109027	**60 l/h · max. 10 bar (DDA 60-10 XL)**	**Chlórdioxid, chlórnan, silné kyseliny (PVC/V/C)**	**Veľký výkon XL, Modbus cez modul (AR)**	**Bez súpravy**	4 359,00 € **5 361,57 €**	Na objednávku

Ceny sú uvedené v EUR. Sadzba DPH 23 %.
26. 11. 2026

Technické parametre

Uvedené parametre sú spoločné pre všetky varianty produktu. Rozdielne parametre sú porovnané v tabuľke variantov.

Výber a použitie

Montáž
Click-stop montážna doska; riadiaci modul otočný v 3 polohách

Výkon a funkcia

Napájanie dávkovacieho čerpadla	**100–240 V ±10 %, 50/60 Hz, 1 fáza**

Pripojenie

Vstupy riadenia
Impulzný vstup; externé stop; nízka hladina; prázdna nádrž; 0/4-20 mA analógový vstup

Motor, elektrika a riadenie

Displej	**Grafický LCD displej s ochranným krytom**

Prevádzkové limity a ochrana

Krytie	**IP65 / Type 4X**
Teplota okolia	**0 až 45 °C**

Materiály a konštrukcia

Materiál membrány	**PTFE**

Technický výkres

Grundfos DDA 7.5-16 až 30-4 – rozmerový výkres
Rozmery v mm; výkres platí pre riadenie AR, AR-C aj FCM

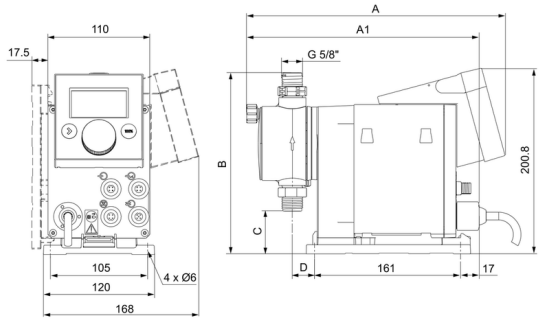

Model	A	A1	B	C	D
DDA 7.5-16	280	251	196	46,5	24
DDA 12-10 a 17-7	280	251	200,5	39,5	24
DDA 30-4	295	267	204,5	35,5	38,5
DDA-C 7.5-16 (nová generácia)	285	255	196	46,5	24

Grundfos DDA 60-10 (rad SMART Digital XL) – rozmerový výkres

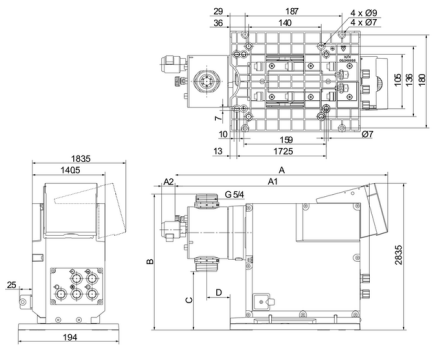

Model	A	A1	A2	B	C	D
DDA 60-10, hlava PVC/PVDF	410	374	26	263	112	45
DDA 60-10, nerezová hlava	405	364	–	263	112	45